# AQUARIUS DECK 5010

**Contenu de la boîte Aquarius SKU # 5010**

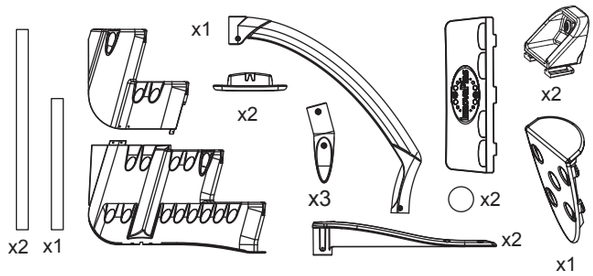


KIT DE VIS 140-0028

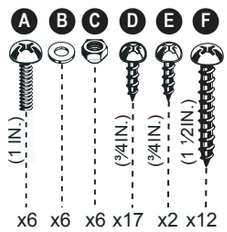


Contenu de la boîte “Riser kit”

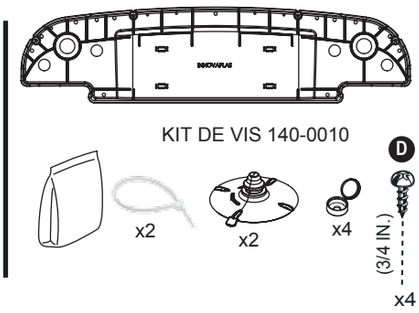


## ⚠ AVERTISSEMENT

- Installez la marche sur une base ferme.
- Ne pas plonger ou sauter de la marche.
- Retirez la marche de la piscine lorsque la température tombe sous le point de congélation.
- En hiver, la marche doit être entreposée à l’abri de la neige.
- Ne jamais soulever la marche par les rampes.
- Afin d’éviter tout risque de choc électrique, utilisez des outils à piles.
- Assurez-vous qu’aucun matériel corrosif n’est ajouté à la marche ou à la quincaillerie.
- La marche doit être installée selon les procédures d’installation du fabriquant.
- Pour éviter toute blessure ou bris de toile, localisez et éliminez au moyen d’une lime toutes les arêtes vives ou coupantes des pièces de quincaillerie ou du plastique.
- Le fabriquant n’est pas responsable des dommages ou blessures causés par une mauvaise installation ou une utilisation abusive.
- Pour faciliter l’installation des rampes et de la quincaillerie, utilisez un tournevis pour aligner les trous.
- **Poids maximum: 300 lbs / 135 kg.**

**Outils requis** (non compris)

**Sable**

(non compris)

## A

**1)** Insérez les deux renforts dans les fentes et les pousser vers les coins.

**2)** Assemblez les deux modules principaux au moyen des boulons, écrous et rondelles inclus.

**3)** Clippez la porte entre les deux modules principaux dans les rainures prévues.

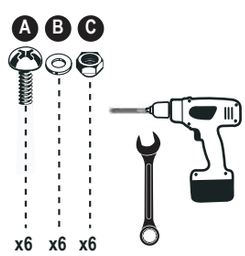


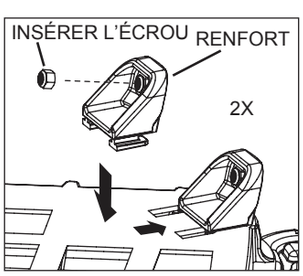


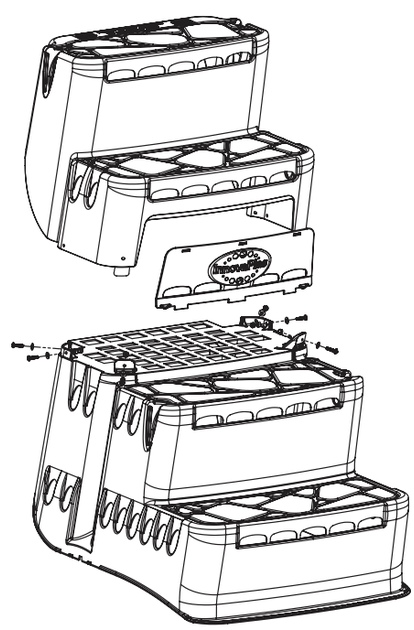


2257 route 139
Drummondville, Québec
J2A 2G2
WWW.INNOVAPLAS.COM


**GARANTIE DU MANUFACTURIER**

**1 an sur la marche.**
**1 an sur la quincaillerie.**

# AQUARIUS DECK 5010

## B

**1)** Insérez trois embouts de poteau dans l'escalier comme illustré, de manière à ce que la partie cylindrique de celle-ci soit bien verticale et que les pièces soient bien au fond de leur logement.

**2)** Insérez le bouchon dans l'escalier comme illustré.

**3)** Clippez les deux pattes sur la marche.

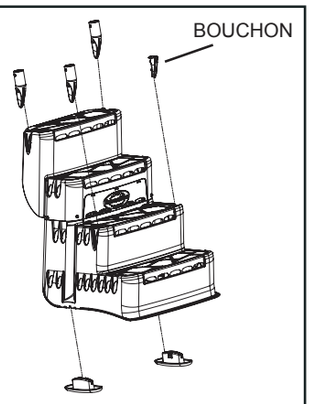


## C

**1)** Emplir le sac fourni avec du sable pour un poids approximatif de 5 lbs.

*Sable non inclus

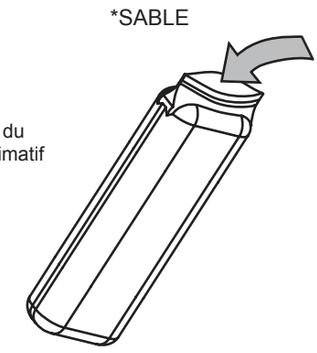


## D

**1)** Glissez les deux attaches en place et déposez le sac de sable dans la pièce.

**2)** Attachez le sac avec les attaches. Ne pas trop serrer.

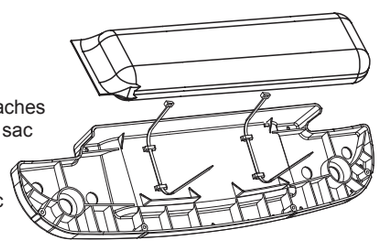

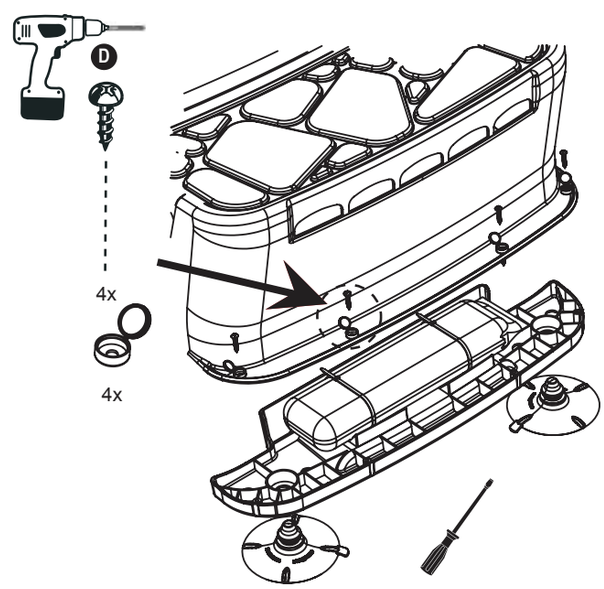


## E

**1)** Insérez les deux ventouses dans la base.*

**2)** Placez la base au sol, installez l'escalier sur la base et vissez l'escalier avec les vis et les couvercles.

**3)** Clippez les couvercles en place.

* Visionnez truc d'installation des ventouses sur YouTube:
*https://www.youtube.com/watch?v=W5RH1VNxpu0*

## F

**1)** Insérez les deux poteaux dans les embouts et les visser (comme qu'indiqué à l'étape H).

**2)** Insérez le bras de support sur le poteau arrière.

**3)** Insérez la rampe sur les deux poteaux et visser.

**4)** Fixez le panneau d'accès avec les vis.

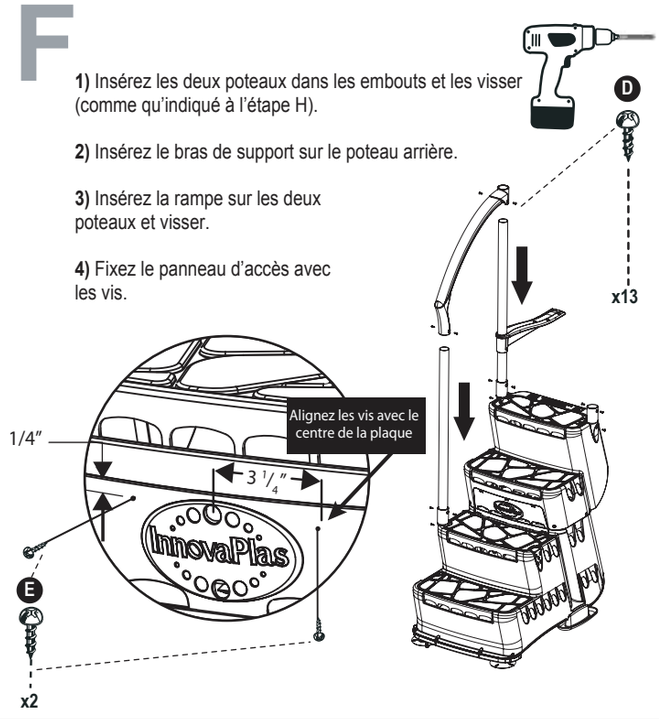


## G

**1)** Immergez l'escalier dans l'eau en prenant soin de ne pas endommager la toile de la piscine.

**2)** Pivotez l'escalier de façon à ce qu'elle soit entièrement immergée dans l'eau. Ceci aidera à évacuer l'air emprisonné sous les marches.

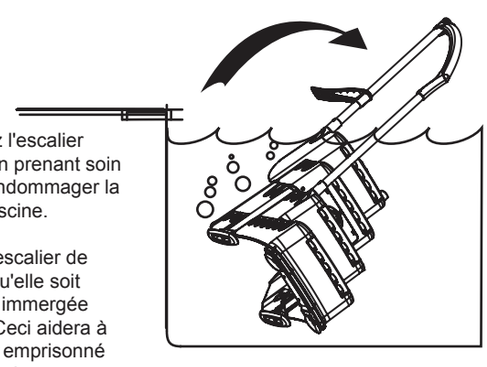


Lumio
InnovaPlas

2257 route 139
Drummondville, Québec
J2A 2G2

WWW.INNOVAPLAS.COM


**GARANTIE DU MANUFACTURIER**

**1 an sur la marche.**
**1 an sur la quincaillerie.**

# AQUARIUS DECK 5010

## H

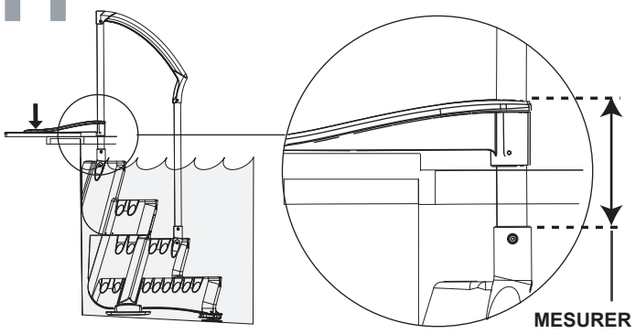


**1)** Lorsque l'escalier à été entièrement immergé, placez en position, avec le bras de support appuyé sur le deck.

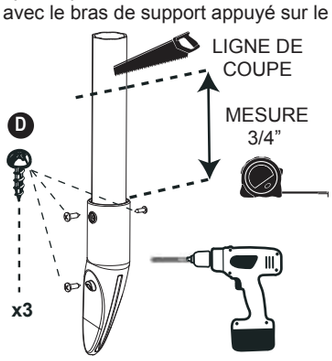


**2)** Une fois la marche dans l’eau, mesurez tel qu’illustré.

**3)** Insérez le poteau court dans l’embout et fixez au moyen des vis fournies.

**4)** Coupez le poteau à la bonne hauteur selon les mesures prises dans l’encadré. N’OUBLIEZ PAS DE COUPER 3/4" PLUS COURT POUR POUVOIR INSTALLER LE BOUCHON.

## I

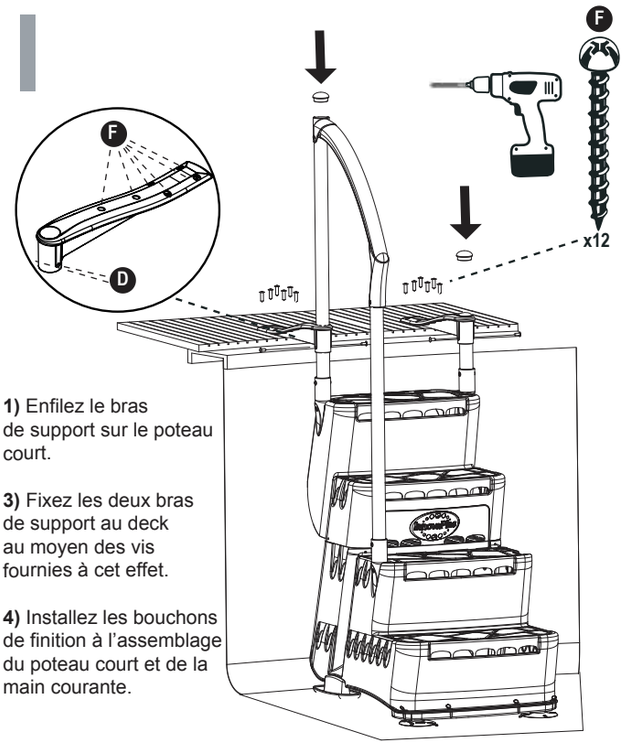


**1)** Enfilez le bras de support sur le poteau court.

**3)** Fixez les deux bras de support au deck au moyen des vis fournies à cet effet.

**4)** Installez les bouchons de finition à l’assemblage du poteau court et de la main courante.

## J

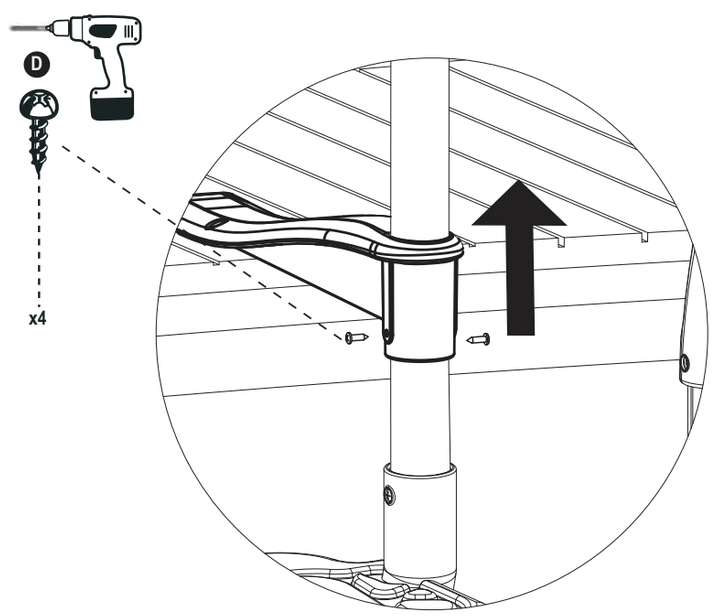


**1)** Tirez les bras de support (déjà fixés au deck) vers le haut pour créer un effet de ressort sur l’escalier.

**2)** Fixez les bras de support aux poteaux, tout en appuyant l’escalier vers le sol.

2257 route 139
Drummondville, Québec
J2A 2G2
WWW.INNOVAPLAS.COM

**GARANTIE DU MANUFACTURIER**

**1 an sur la marche.**
**1 an sur la quincaillerie.**