MC.300.13 - LA MARCHE CREUSÉE

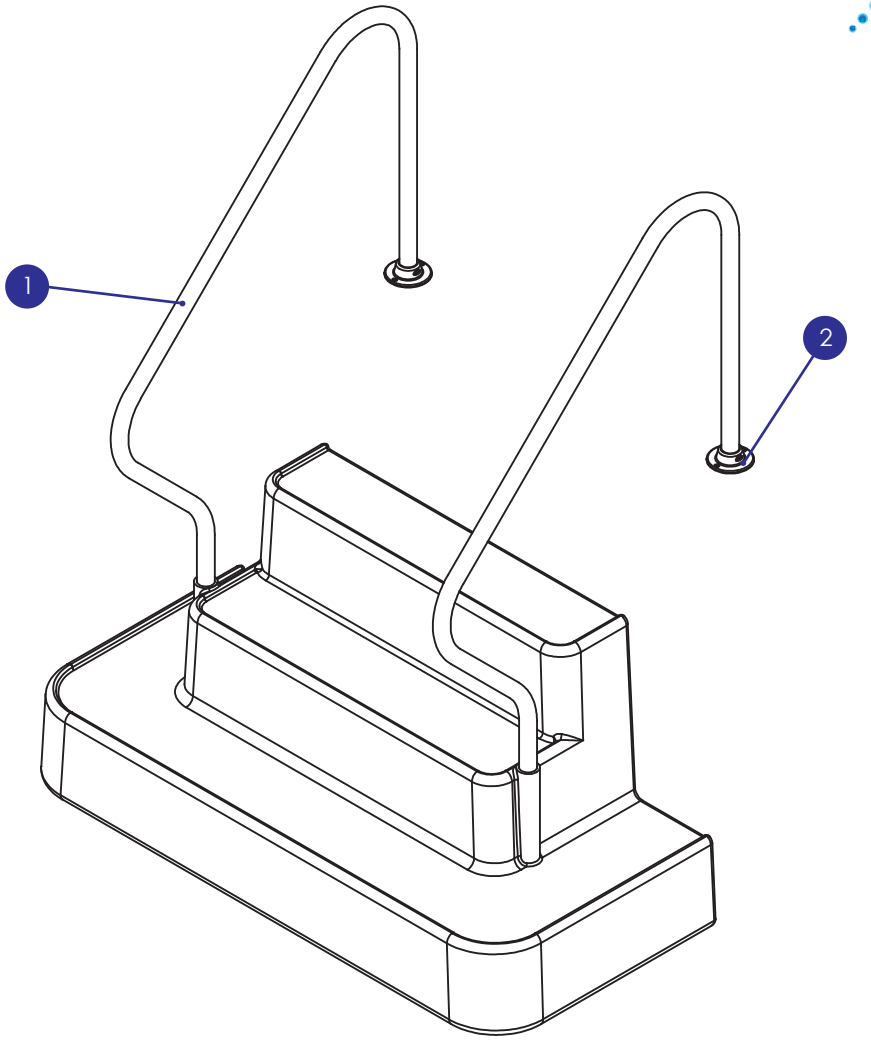

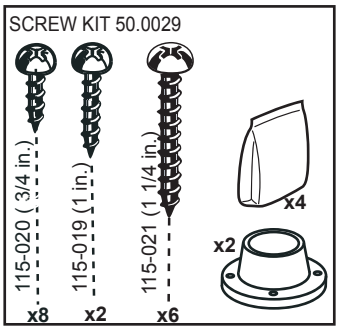

	Description du produit	Code de produit
1	Rampes en acier inoxydable	50.0036
2	Rondelle d'ancrage	99.0003
	Kit de quincaillerie (inclus #2 et sacs ziploc)	50.0029