MF.400.00 - LA BELLA

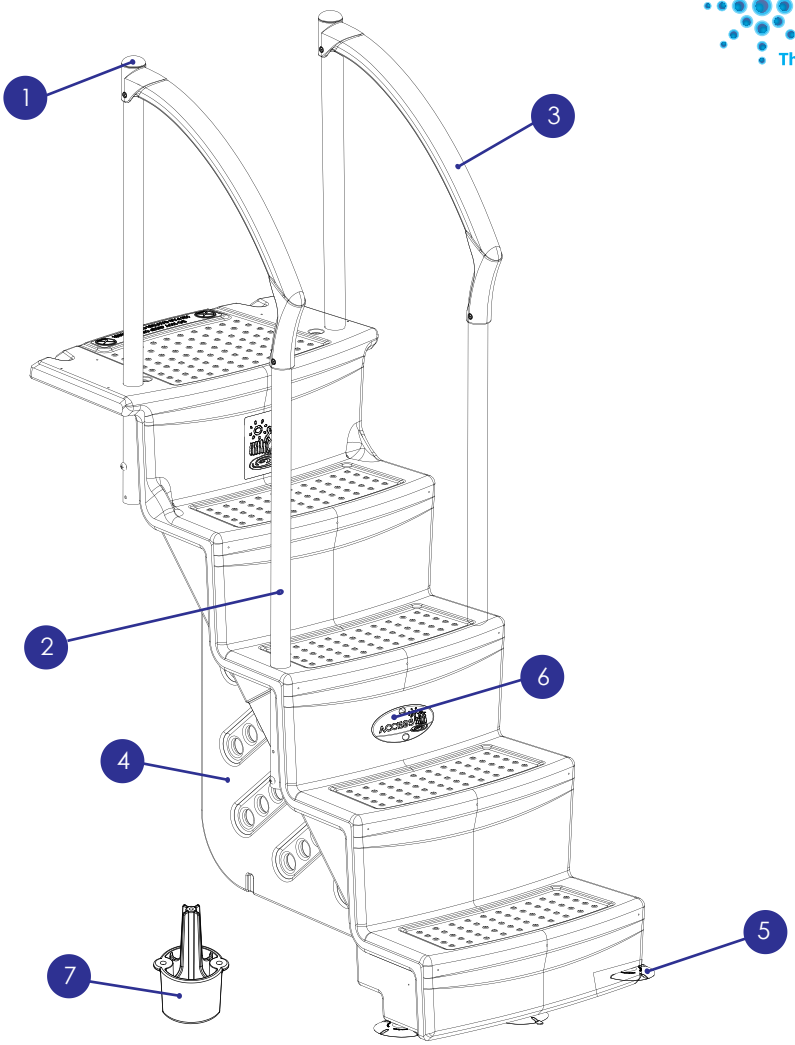

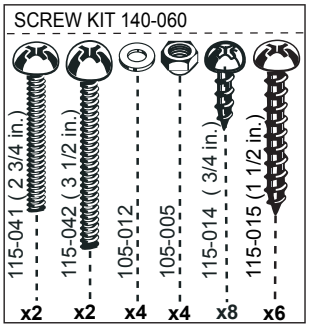

	Description du produit	Code de produit
1	Bouchon de finition pour rampe	160-011
2	Poteau en PVC de 43”	165-014
3	Main courante	160-007
4	Muret de sécurité	10.0034
5	Ventouses (ensemble de 4)	9040
6	Bouchon de lumière ACCESS	160-036
7	Espaceur de ventouses	BS-227
	Kit de quincaillerie	140-060